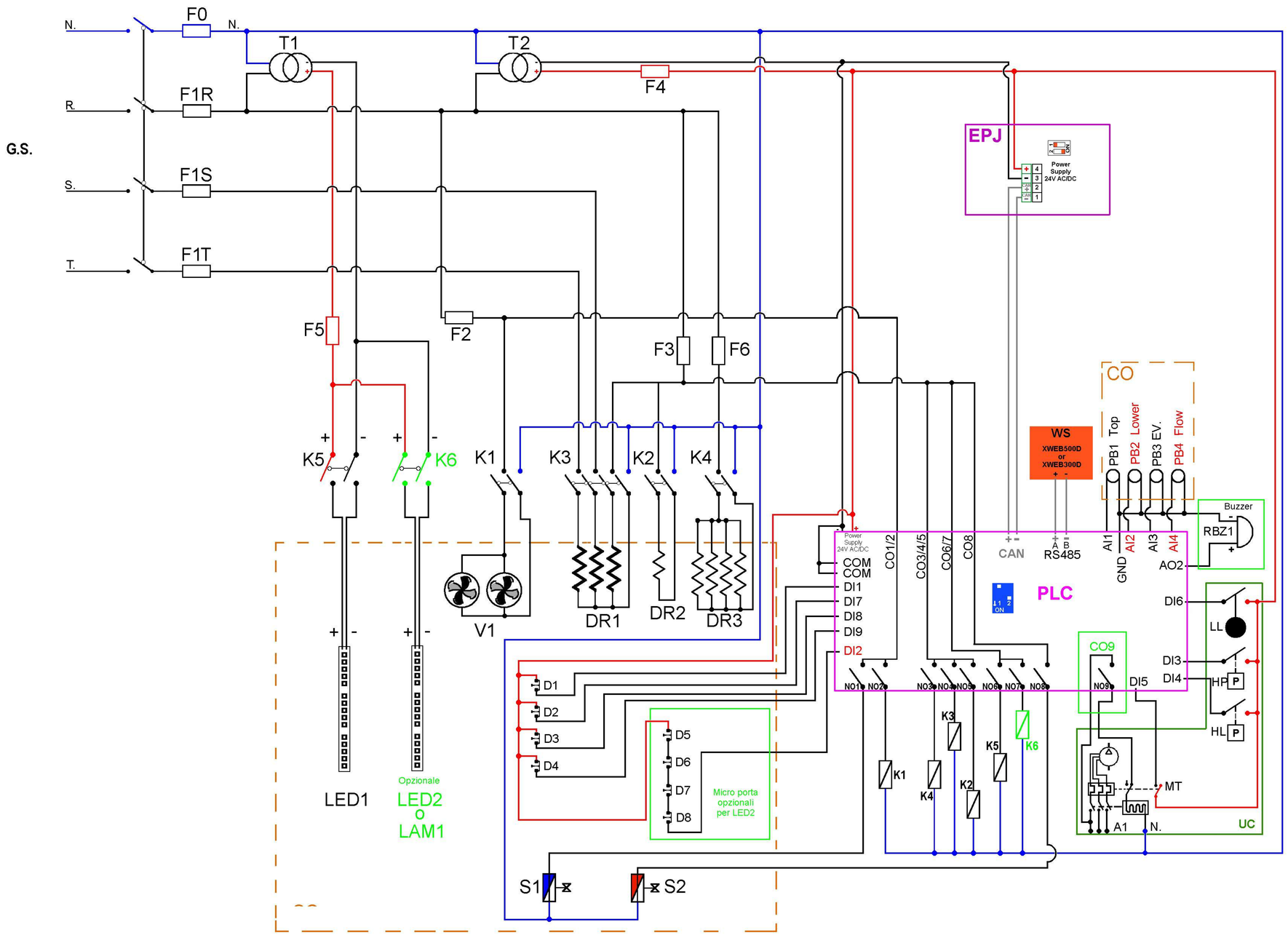

LEGENDA

GS	INTERUTTORE GENERALE QUADRO CLIENTE
F0	FUSIBILE RAPIDO 10A. GG
F1-F1R	FUSIBILE RAPIDO 10A. GG
F2	FUSIBILE RITARDATO 2A. AM
F3-F1S-F1T	FUSIBILE RAPIDO 6A. GG
F4 - F5	FUSIBILI RAPIDI 1A. GG
F6	FUSIBILE RAPIDO 2A. GG
K1	RELE' MOTOVENTILATORI EV.
K2	RELE' RESISTENZA SCARICO
K3	RELE' RESISTENZE SBRINAMENTO EV.
K4	RELE' RESISTENZE PORTE
K5	RELE' ALIMENTAZIONE LUCI LED 24V DC
K6	RELE' OPZIONALE ALIMENTAZIONE LUCI LED SECONDA LINEA O LAMPADA 24V.DC SEGNALAZIONE ALLARME ATTIVO. (CONFIGURABILE VIA SOFTWARE)
CO9	RELE' OPZIONALE SEGNALAZIONE ALLARME ATTIVO O COMANDO UNITA' CONDENSATRICE DEDICATA. (CONFIGURABILE VIA SOFTWARE)
RBZ1	BUZZER REMOTO 1-20Volt Max.20mA.
CO	CELLA CONSERVATORE
D1-2-3-4	SENSORI PORTE FRONTALI
D5-6-7-8 *	SENSORI PORTE POSTERIORI
DR1	RESISTENZE SBRINAMENTO EV.
DR2	RESISTENZA SCARICO
DR3	RESISTENZE PORTE
UC *	UNITA' CONDENSATRICE (SE PRESENTE)
S1	SOLENOIDE GAS FREDDO
S2	SOLENOIDE GAS CALDO
LED1	BARRA A LED BIANCHI 24Volt
LED2 *	BARRA A LED BIANCHI 24Volt
LAM1 *	LAMPADA 24Volt ALLARME LUMINOSO
V1	MOTOVENTILATORI/E
T1	ALIMENTATORE 220Volt~24Volt DC 2.5A.
T2	ALIMENTATORE 220Volt~24Volt DC 2A.
PB1	SONDA TEMPERATURA ALTA
PB2 *	SONDA TEMPERATURA BASSA se presente
PB3	SONDA TEMPERATURA EVAPORATORE
PB4 *	SONDA TEMP. CANALE MANDATA se presente
Sonde installabili:NTC;PTC;PT1000;NTC-K2;NTC-K3	
A1 *	ALIMENTAZIONE UNITA' CONDENSATRICE
HP *	PRESSOSTATO DI ALTA
HL *	PRESSOSTATO DI BASSA
MT *	MICRO TERMICA TELERUTORE
LL *	SENSORE LIVELLO GAS LIQUIDO
PLC	CONTROLLORE PLC EPK3BXP o EPK3DXP
EPJ	INTERFACCIA UTENTE EPJC900X4
WS	WEB SERVER XWEB500D o XWEB300D

* Componenti opzionali e/o configurabili via software

DATA: 27-11-2022

COMPUSPACE

COMMESSA:

TAVOLA: WIRING DIAGRAM - SCHEMA ELETTRICO Ver.1.73;CELLA CONSERVATORE Trifase

NORD FRIGO